Folha de dados | Número do item: 855-301/050-103

Tranformador de corrente plugin; Corrente primária classificada: 50 A; Corrente secundária classificada: 1 A; Potência classificada: 1,25 VA; Classe de precisão: 3

https://www.wago.com/855-301/050-103

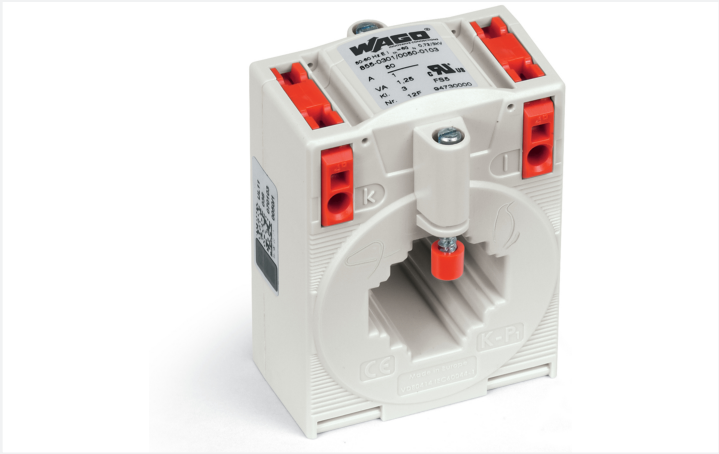

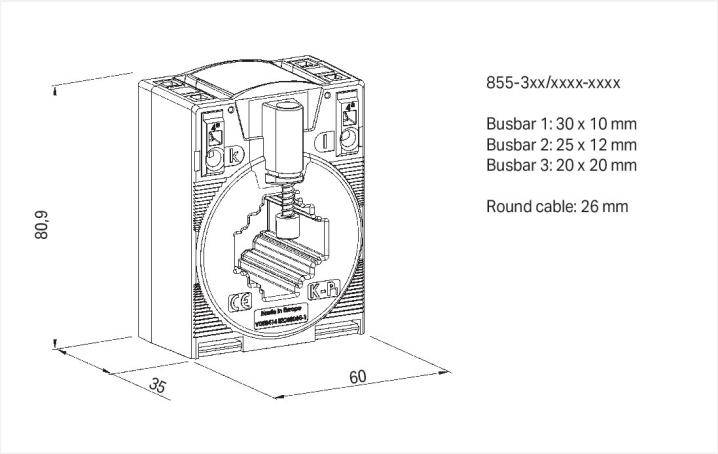

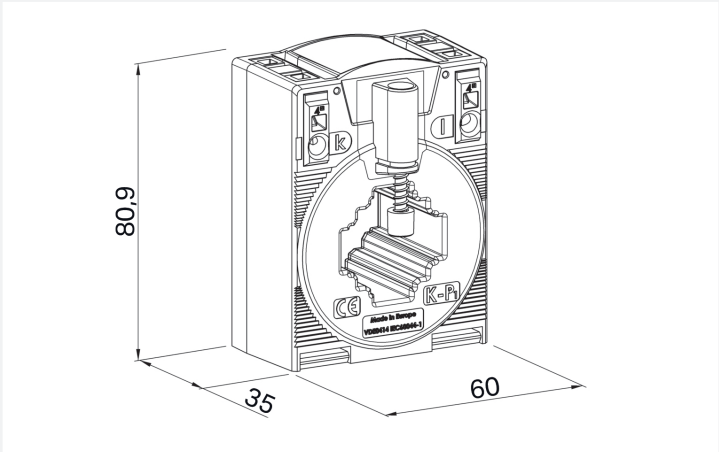

Dimensões em mm

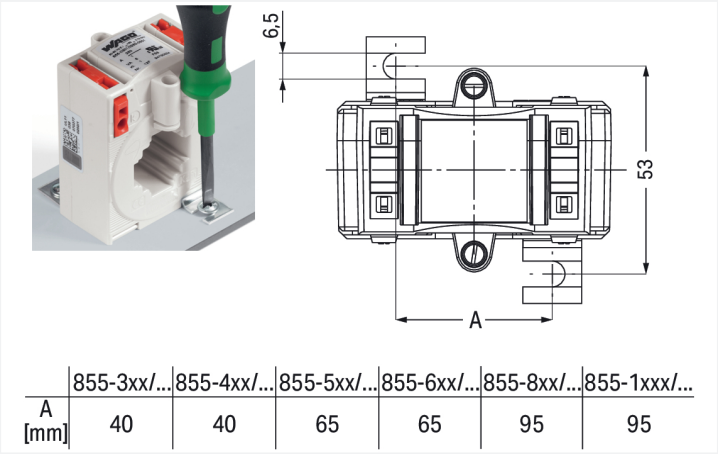

	855-3xx/...	855-4xx/...	855-5xx/...	855-6xx/...	855-8xx/...	855-1xxx/...
A [mm]	40	40	65	65	95	95

Dimensões em mm

Short description:
WAGO's plug-in current transformers (855 Series) are inductive, single-conductor current transformers. Due to the measurement principle used, these current transformers are exclusively designed for AC network applications.

Features:
- Screwless CAGE CLAMP® connection technology
- Several mounting options available
- Vibration- and shock-resistant
- High mechanical retention forces
- High current-carrying capacity
- Continuous overload of 120 % the nominal primary current
- Low-voltage current transformer for operating voltages up to max. 1.2 kV
- For 690 V power networks
- UL recognized components

Dados técnicos

Entrada

Variável medida	Corrente

Entrada - transformador de corrente

Corrente térmica contínua nominal I_{cth}	1.2 x I_N
Corrente térmica nominal de curta duração I_{th}	60 x I_N / 1 s (máx. 100 kA / 1 s)
Fator limitador de sobrecorrente	FS5 / FS10 (dependente do tipo; consulte a inscrição da placa de tipo)
Frequência classificada	50 … 60 Hz
Corrente nominal primária	50 A

Saída - transformador de corrente

Corrente nominal secundária	1 A
Potência nominal S_r	1.25 VA

Erro de medição

Classe de precisão	3

Segurança e proteção

Tensão de teste	6 kVAC; 50 Hz; 1 min
Tensão mais alta para o equipamento U_m	1,2 kV_{rms}AC

Dados de conexão

Passagem para condutor de medição	Ø 26 mm

Conexão 1

Tecnologia de conexão	CAGE CLAMP®
Comprimento do desencape	9 … 10 mm / 0.35 … 0.39 polegadas
Condutor sólido	0,08 … 4 mm² / 28 … 12 AWG
Condutor flexível	0,08 … 4 mm² / 28 … 12 AWG

Dados geométricos

Largura	60 mm / 2.362 polegadas
Altura	80,9 mm / 3.185 polegadas
Profundidade	52 mm / 2.047 polegadas

Dados mecânicos

Tipo de montagem	Transformador de corrente fechado Instalação na placa de montagem Montagem em trilho DIN com adaptador para trilhos Montagem em cabo redondo

Dados do Material

Classe de isolamento	E
Carga de fogo	0 MJ
Peso	230 g

Requisitos ambientais

Temperatura do ar ambiente (operação)	-5 … +50 °C
Temperatura do ar ambiente (armazenamento)	-25 … +70 °C
Altitude de operação (máx.)	1000 m

Padrões e especificações

Identificação de conformidade	CE
Padrões/especificações	EN 61869-1 EN 61869-2 UL: E356480

 Continua na próxima página

Dados Comerciais

PU (SPU)	1 PCS
Tipo de embalagem	Box
País de origem	HU
Número de tarifa alfandegária	85043129900

Product Classification

UNSPSC	39121032
eCl@ss 10.0	27-21-09-02
eCl@ss 9.0	27-21-09-02
ETIM 9.0	EC002048
ETIM 8.0	EC002048
ECCN	NO US CLASSIFICATION

Environmental Product Compliance

RoHS Compliance Status	Compliant,No Exemption

Aprovações/certificados

General approvals

Aprovação	Padrão	Nome do Certificado
EAC GZO Almaty Standart	TP TC 004/2011	EAC CoC 03082
UL Underwriters Laboratories Inc.	IEEE C57.13	E356480

Declarations of conformity and manufacturer's declarations

Aprovação	Padrão	Nome do Certificado
EU-Declaration of Conformity WAGO GmbH & Co. KG	-	-
UK-Declaration of Conformity WAGO GmbH & Co. KG	-	-

Downloads

Environmental Product Compliance

Compliance Search

Environmental Product Compliance
855-301/050-103

Documentation

Bid Text

855-301/050-103	05.02.2015	doc 29.50 KB	
855-301/050-103	19.02.2019	xml 4.96 KB	

Instruction Leaflet

Aufsteck-Stromwandler	pdf 1438.11 KB	

CAD/CAE-Data

CAD data	CAE data
2D/3D Models 855-301/050-103	EPLAN Data Portal 855-301/050-103
	WSCAD Universe 855-301/050-103
	ZUKEN Portal 855-301/050-103

1 Produtos compatíveis

1.1 Acessórios opcionais

1.1.1 Adaptador de montagem

1.1.1.1 Adaptador de conexão rápida

Nº. do item: 855-9910
Kit de montagem rápida

1.1.1.2 Adaptador para trilho DIN

Nº. do item: 855-9900
Adaptador de trilho de montagem

1.1.2 Condicionador de sinal

1.1.2.1 Condicionador de sinal de corrente

Nº. do item: 857-551
Condicionador de sinal de corrente; Sinal de entrada de corrente; Sinal de saída corrente e tensão; Saída digital; Configuração via software; Alimentação 24 VDC; 6 mm de largura do módulo

Nº. do item: 857-550
Condicionador de sinal de corrente; Sinal de entrada de corrente; Sinal de saída corrente e tensão; Saída digital; Configuração via software; Alimentação 24 VDC; 6 mm de largura do módulo; 2,50 mm²

1.1.2.2 Módulo de medição de energia

Nº. do item: 2857-570/024-001
Condicionador de sinal de potência trifásico; 3x277/480 V/1 A; Modbus RTU; Saída digital; Configuração via software; Alimentação 24 VDC

1.1.3 Ferramenta

1.1.3.1 Ferramenta de operação

Nº. do item: 210-720
Ferramenta de operação; Lâmina: 3,5 x 0,5 mm; com eixo parcialmente isolado; multicor

1.1.4 Montagem

1.1.4.1 Bornes para transformadores de corrente

Nº. do item: 2007-8876
Borne compacto; para circuito transf. de cor trifásica; 6,00 mm²; multicor

Nº. do item: 2007-8875
Borne compacto; para circuito transformador de corrente; 6,00 mm²; multicor

Nº. do item: 2007-8877
Borne compacto; para circuito transformador de corrente; 6,00 mm²; multicor

Nº. do item: 2007-8873
Borne compacto; para transformadores de corrente e tensão; 6,00 mm²; multicor

Nº. do item: 2007-8874
Borne compacto; para transformadores de corrente e tensão; 6,00 mm²; multicor

Notas de instalação

Instalação

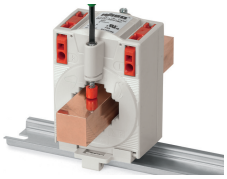

Instalação em barra de corrente de cobre

Instalação em cabo redondo

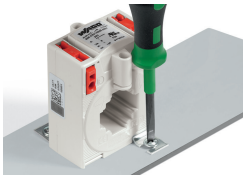

Instalação na placa de montagem

Montagem em trilho DIN via adaptador de trilho DIN 855-9900

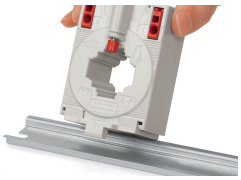

Snapping onto DIN-rail

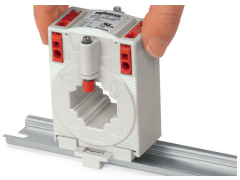

Snapping onto DIN-rail

Instala através do kit de montagem rápida 855-9910

Terminação do condutor

Terminação do condutor – atuação da chave de fenda perpendicular à entrada do condutor

Terminação do condutor – atuação da chave de fenda paralela à entrada do condutor